1380 Beverage Drive, Suite W
Stone Mountain, GA 30083
1-800-426-6256 | 678-892-2323

Mango Xtender™

Guía de operación y mantenimiento

Mejores – Más rápidas – Todas las veces

Modelo: 88TTE

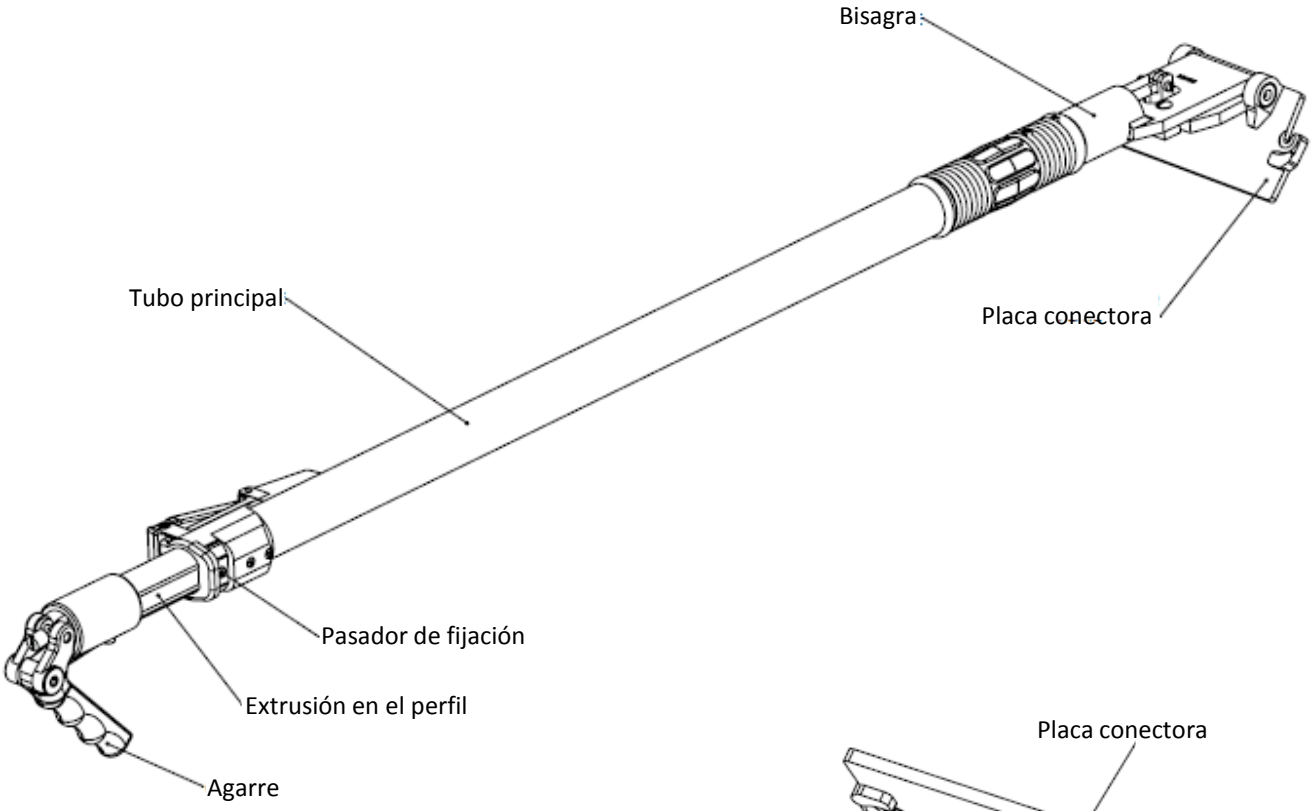

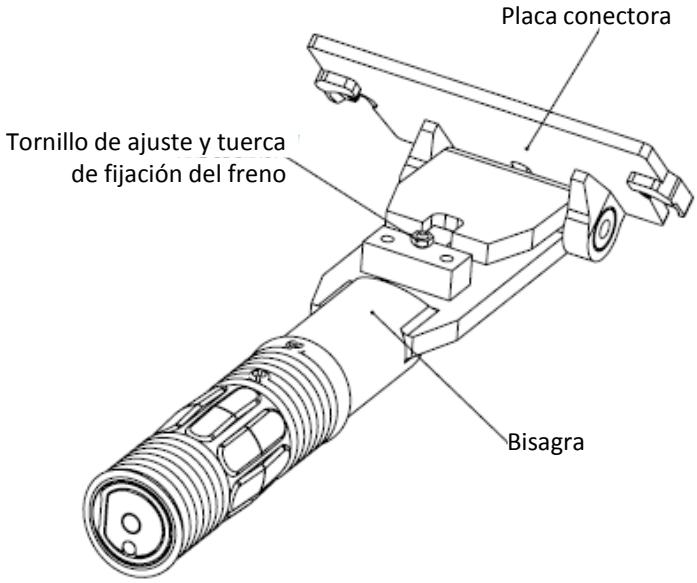

© 2012 TapeTech Tool Co. All Rights Reserved

1380 Beverage Drive, Suite W
Stone Mountain, GA 30083
1-800-426-6256 | 678-892-2323

Mango Xtender™

Guía de operación y mantenimiento

Mejores – Más rápidas – Todas las veces

Modelo: 88TTE

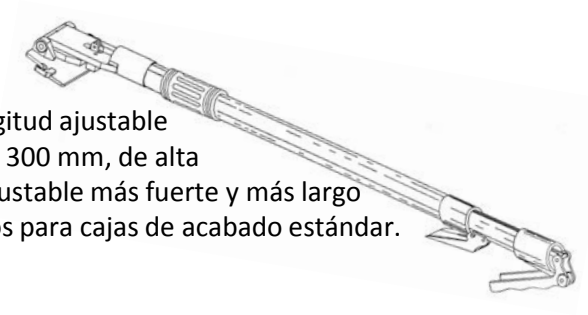

El mango XTender™ es un mango para cajas de acabado de longitud ajustable que es compatible con todas las cajas EasyClean® de 175, 250 y 300 mm, de alta capacidad EasyClean® y Power Assist™. Es el mango de freno ajustable más fuerte y más largo disponible. Esta versátil herramienta reemplaza de 2 a 3 mangos para cajas de acabado estándar.

Operación

El mango XTender™ se instala en las cajas de acabado de la misma manera que nuestros mangos para cajas estándar e EasyFinish™, con las tuercas de mariposa provistas en las cajas. Deslice la placa conectora ubicada en el mango XTender™ sobre la placa de presión de la caja y apriete las tuercas de mariposa hasta que la conexión sea segura.

El mango XTender™ tiene un agarre cerca del extremo inferior para controlar el freno. Al comprimir el agarre se bloquea la caja en la posición deseada, permitiendo al usuario controlar la caja cuando se acerque a la pared para comenzar una unión o para “realizar un barrido” con la caja hasta separarla de la pared al final de una unión.

Al relajar la presión en el agarre se libera el freno, lo cual permite que la caja pivote libremente. La longitud del mango XTender™ se puede ajustar deslizando las dos secciones telescópicas hacia dentro o hacia fuera. Se proporciona un mecanismo de fijación para sujetar el mango en cada una de sus cuatro posiciones. Presione el mecanismo de liberación para permitir que las secciones se deslicen, lo cual ajusta la longitud de la herramienta. El mecanismo se enganchará automáticamente en la próxima posición. Continúe el ajuste hasta que se logre la longitud deseada.

El mecanismo debe estar bloqueado en una de las cuatro muescas ubicadas en la sección telescópica interior para que el freno funcione apropiadamente. No intente operar el mango entre cualquiera de las cuatro posiciones.

Mantenimiento

Limpie el mango completamente con agua, utilizando un cepillo o una manguera. Cuando se haya retirado todo el compuesto para uniones de la herramienta, lubríquela ligeramente con aceite Ames® Bazooka® o cualquier aceite ligero para máquinas.

© 2012 TapeTech Tool Co. All Rights Reserved